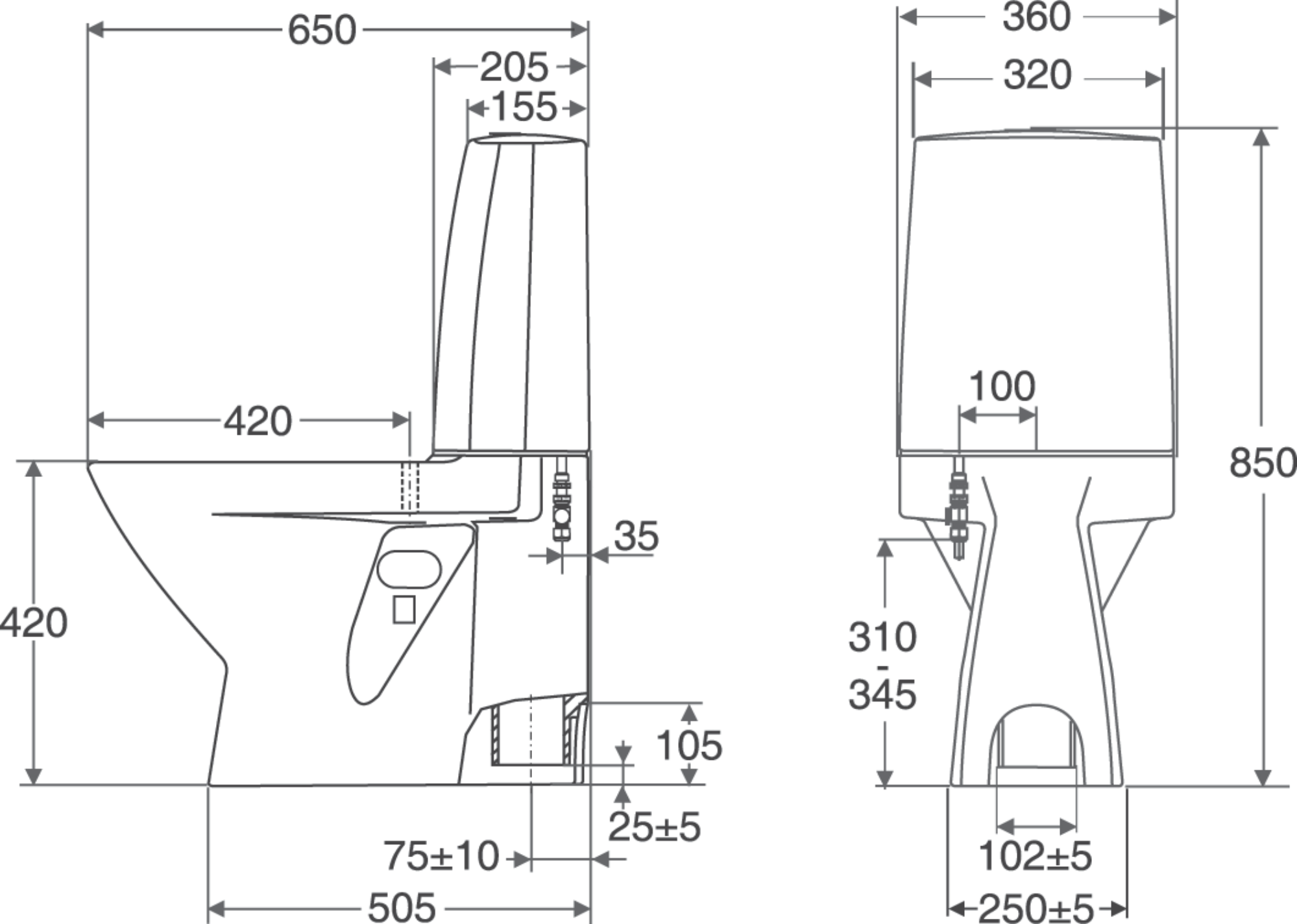
650
205
155
420
420
35
105
25±5
75±10
505
360
320
100
850
310
-
345
102±5
250±5